STEIN - Schlitzwandgreifer K 1010 HD

für die Wandstärken 1000 / 1200 / 1500 mm

mit Seilrollen ø 800 mm für Baggerseile ø 34 - 36 mm
zwei Doppelrollen und eine Einzelrolle

mit jeweils 4 Stück Einschubkästen und Stahlkonsolen
für CWS-Ablösevorrichtung

Der Greifer ist wartungsarm und unterliegt der Sicherheitsvorschrift nach VCB 9a für Lastaufnahmemittel.

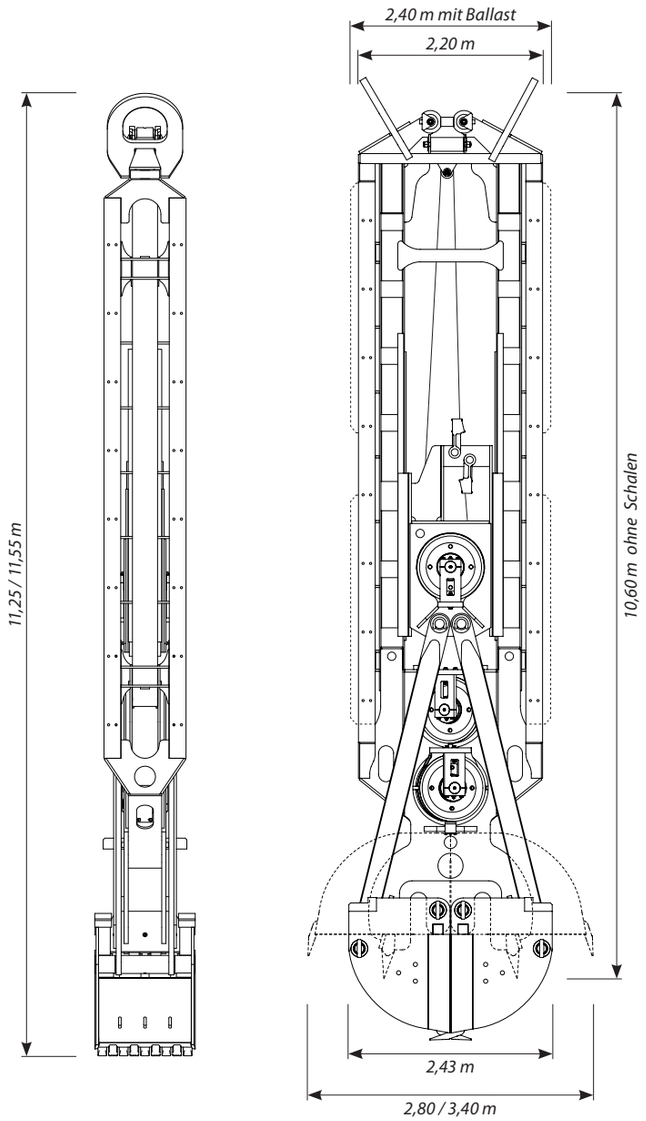

Die Schneidekanten der Schalen sind aus Hardoxstahl 450 und spezial gehärtet. Einfaches Montieren der Greiferschalen für die Schlitzbreiten: 1000 / 1200 / 1500 mm. Gerüst- und Schalenzähne, sowie alle Seil- und Führungsrollen sind als fertig montierte Elemente schnell auswechselbar.

Lackierung: RAL 9006 Weißaluminium.

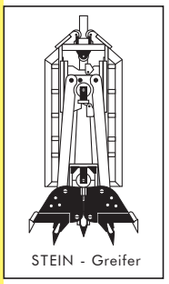

MFS Maschinenfabrik GmbH & Co KG

Produktion

Telefon + 49 (0) 4421 1434 0
Fax + 49 (0) 4421 3034 81
E-Mail info@mfs-mafa.de
Adresse Langeoogstr. 13
26384 Wilhelmshaven | Germany

Verkauf

Telefon + 49 (0) 2323 9266 0
Fax + 49 (0) 2323 9266 25
E-Mail kendlik@stein-ht.de
Adresse Schnittstr. 6
44653 Herne | Germany

Greifergerüst [kg]	**19.800**					
Ballastgewicht [kg]	3.800					
Verbreiterungen 1000 - 1200 mm [kg]	1.170					
L.Verbreiterungen 1000 - 1500 mm [kg]	2.200					
Schalen - Maulweite [mm]	**2800**			**3400**		
Schalenbreite [mm]	**1000**	**1200**	**1500**	**1000**	**1200**	**1500**
Schalengewicht [kg]	2.900	3.600	4.900	3.400	4.000	-
Gesamtgewicht minimal [kg]	**22.700**	**24.450**	**26.900**	**23.200**	**24.970**	**-**
Gesamtgewicht maximal [kg]	**26.500**	**28.250**	**30.700**	**27.000**	**28.770**	**-**

Weitere Dokumentation: Technische Spezifikation, Montageanleitung, Wartungsanleitung, Seileinscherungsplan, Ersatzteilliste, Sicherungsvorschriften.